PŁYTY WYKOPOWE

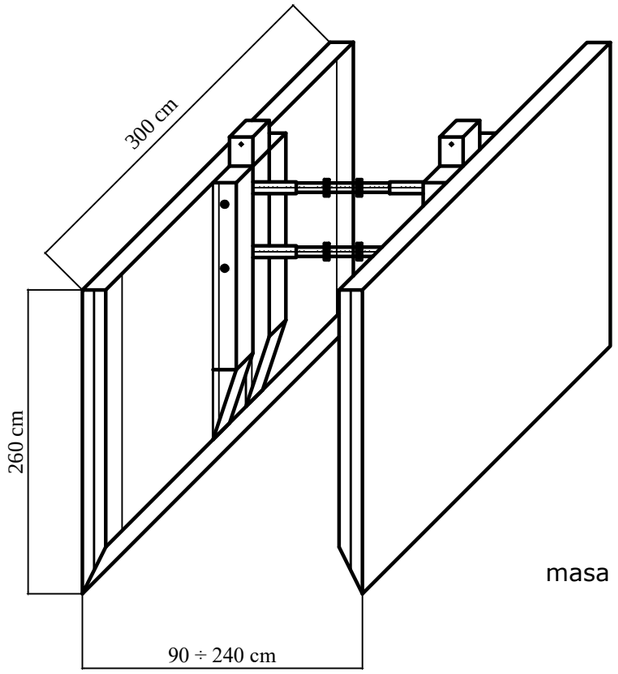

masa płyty 1428 kg

PŁYTA WYKOPOWA NADSTAWNA

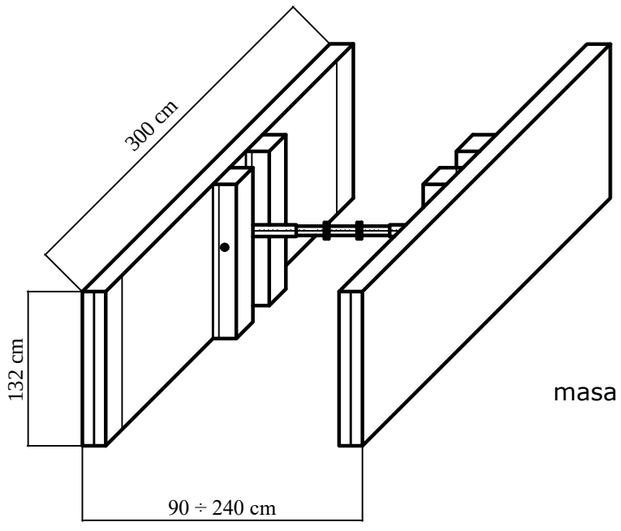

masa płyty 880 kg

ZABEZPIECZENIE WYKOPÓW

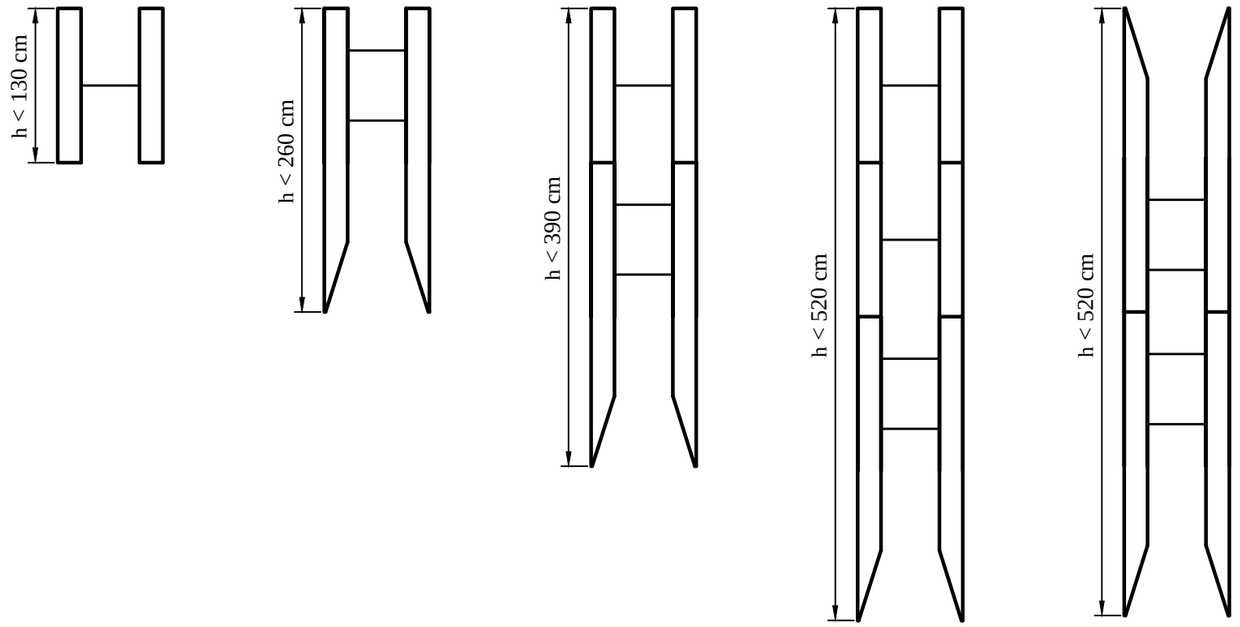

KOLEJNOŚĆ ROBÓT w ZALEŻNOŚCI od RODZAJU GRUNTU:

Wariant A

(w gruntach nieutrzymujących chwilowej stateczności po wykonaniu wykopu)

1. Ustawienie płyty wykopowej w linii wykopu;
2. Głębienie wykopu i równoczesne opuszczenie płyty wykopowej ;
3. Wstawienie płyt nadstawnych i połączenie ich łącznikami pionowymi (w przypadku głębokości wykopu h >2,30m);
4. Rozkręcenie rozpór - dociśnięcie tarcz płyty wykopowej do ścian wykopu;
5. Montaż rurociągu;
6. Wydobycie płyt wykopowych z wykopu, stopniowe zasypywanie wykopu i warstwowe zagęszczanie zasypki;
7. Całkowite zasypanie wykopu i zagęszczenie zasypki.

Wariant B

(w gruntach utrzymujących chwilową stateczność po wykonaniu wykopu)

1. Głębienie wykopu do wymaganej głębokości;
2. Wstawienie płyt wykopowych ;

Nazwa rysunku: OBUDOWA WYKOPÓW					Nr rysunku: 18
Obiekt: Budowa oczyszczalni ścieków i sieci kanalizacji sanitarnej obejmującej miejscowości Niska Jabłonica, Ninków i Rzuców gm. Borkowice. Etap I – od włączenia do oczyszczalni ścieków do pompowni P1 w Niskiej Jabłonicy					Skala: –
Projektował:	Specjalność:	Nr uprawnień:	Podpis:	Data:	Stadium: PB
mgr inż. D. ŚLIZ	INSTAL.–INŻ.	KL – 178/90		05.2024r.	
Asystent: mgr inż. W. KRAJCARZ				05.2024r.	Firma: PROENCO ul. Warszawska 30/10 25–312 Kielce
Sprawdził: mgr inż. A. MAURYCY	INSTAL.–INŻ.	KL – 320/88		05.2024r.	